Aufbauanleitung / Assembly Instruction / Instruction de Montage /Montagevoorschrift /
Instrukcja montażu / Montážni návod / Montážny návod / Szerelési útmutató / Instructie de montaje /
Montaj talimatı / Инструкция по монтажу / Navodila za Postavitev /
Upute za Sastavljanje / Istruzioni per il montaggio

TAIFUN

I Seite/Page 5-6

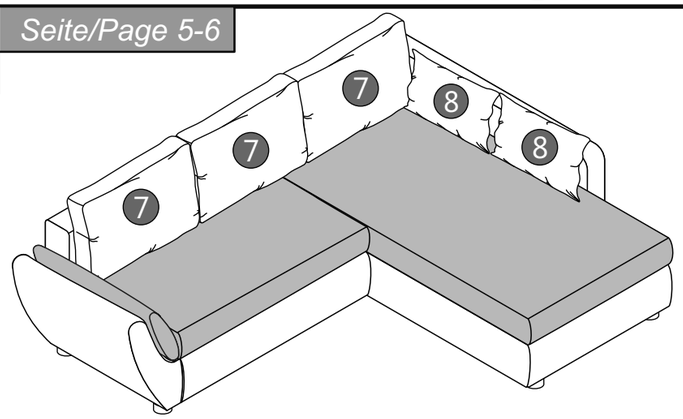

EASY GOING STEP BY STEP

II Seite/Page 7-8

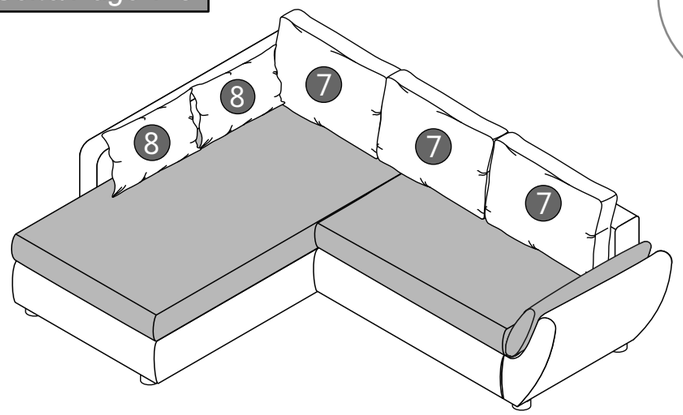

08-0329

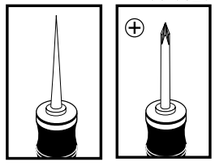

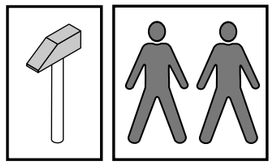

230413V2

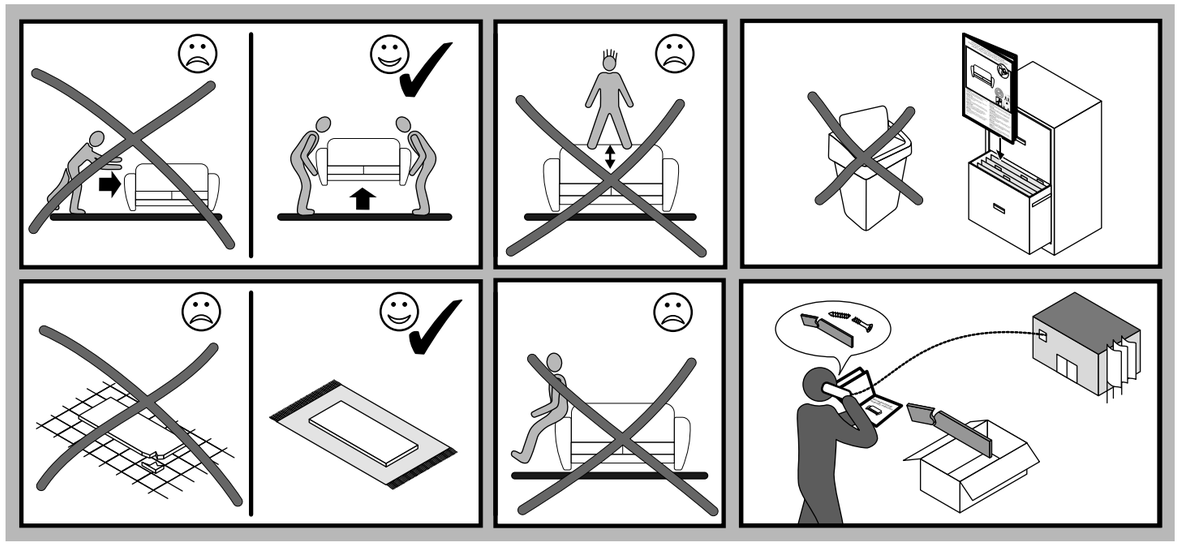

Colli 1

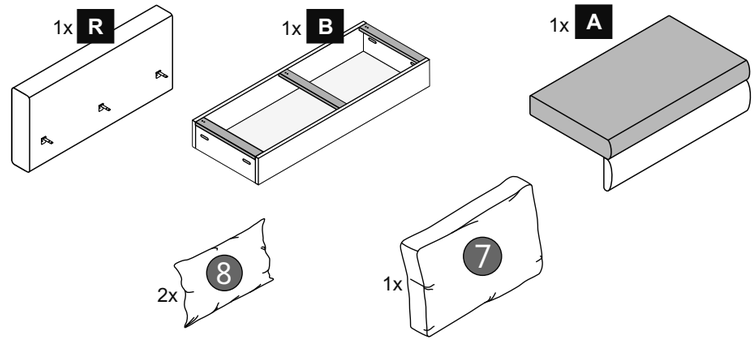

Colli 2

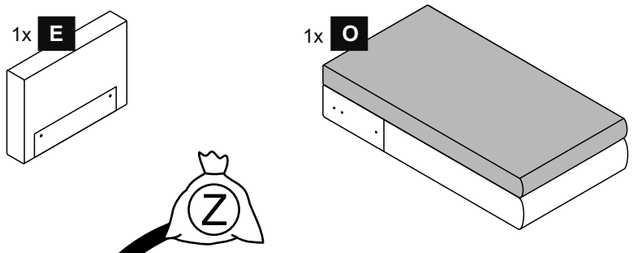

Colli 3

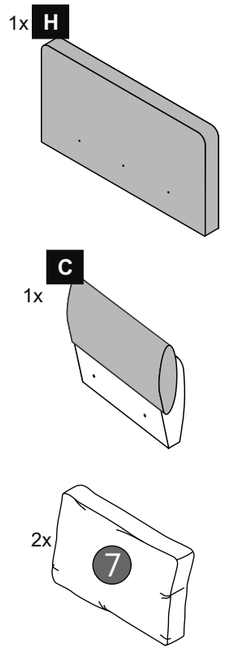

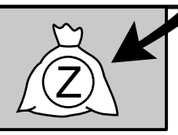

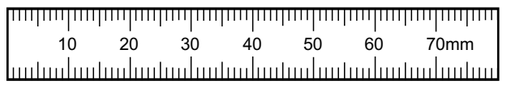

4x K	6x S1	9x G	9x M	2x S5	2x S6	4x S7	16x S8
28501	6,3 x 30 31043	M6 x 55 31242	12170	M6 x 65 31339	M6 x 30 31338	3,5 x 20 31056	6,3 x 16 12201
4x F1	2x F2	9x U	2x J	1x L	2x N	2x I	2x P
28420	28505	12175	08002	28513	08400	08498	28260
		2x D 31254					

Änderungen die der technischen Verbesserung dienen, behalten wir uns vor.
Subject to changes in the interests of technical improvements.

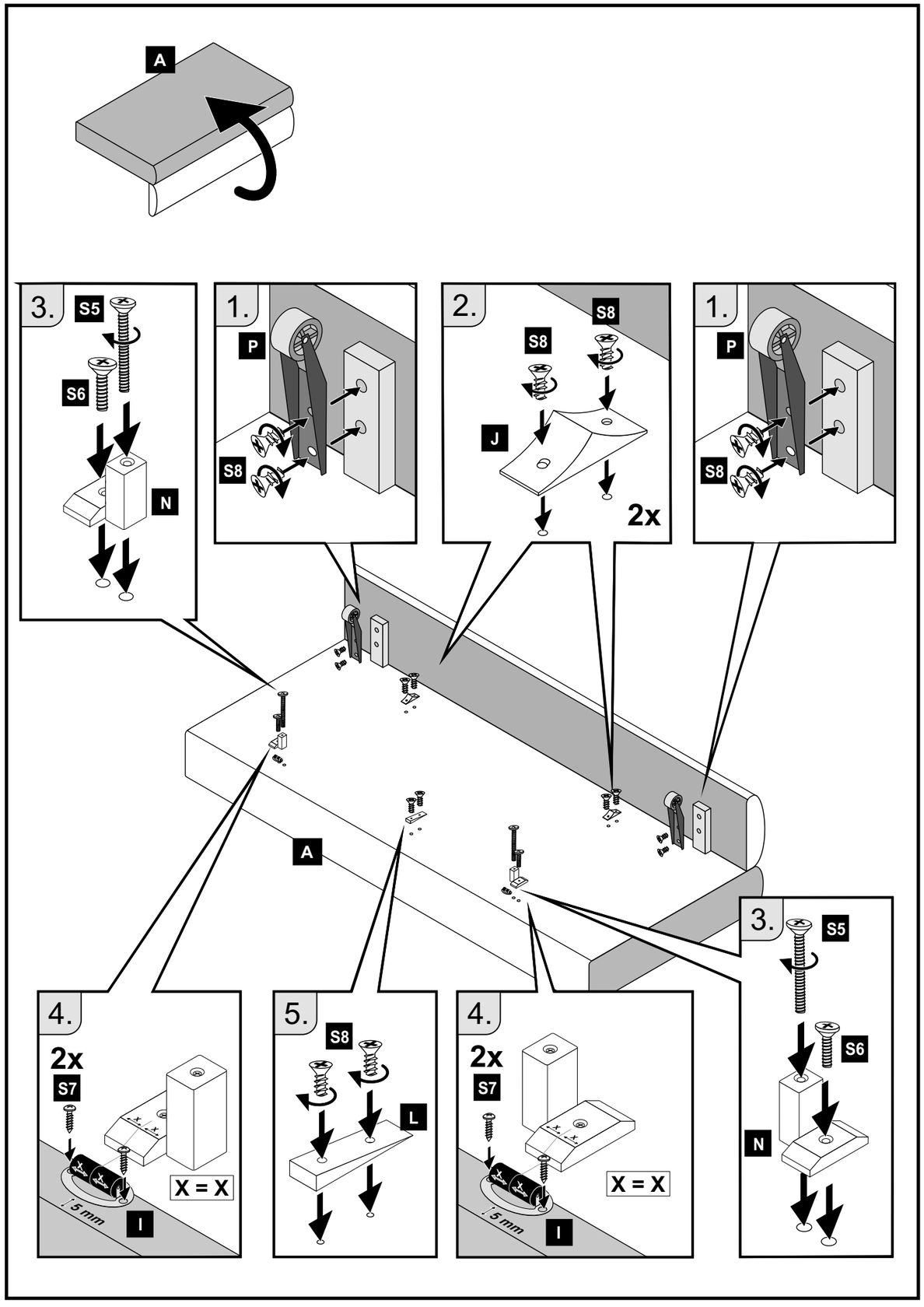
A
3.
S5
S6
N
1.
P
S8
2.
S8
J
2x
1.
P
S8
A
4.
2x
S7
X = X
5 mm
I
5.
S8
L
4.
2x
S7
X = X
5 mm
I
3.
S5
S6
N

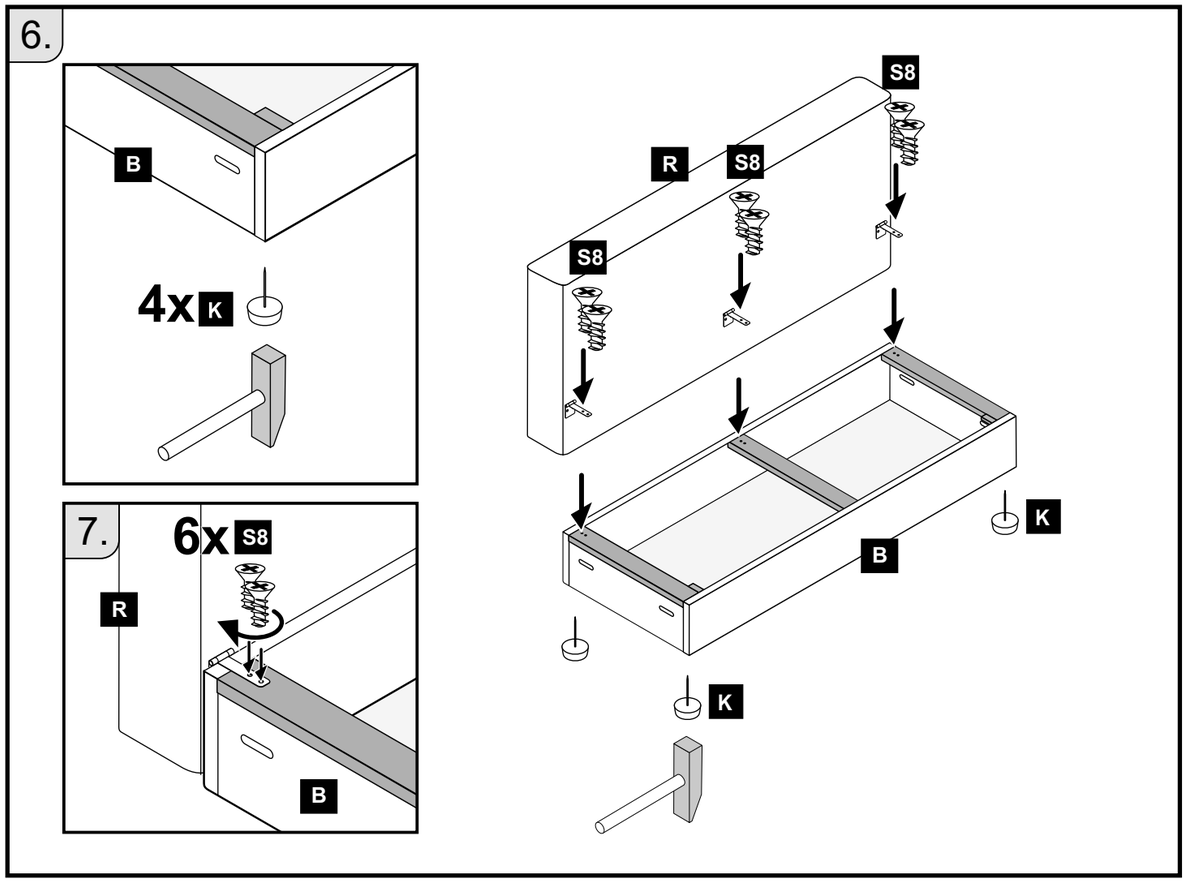
6.
B
4x K
7.
6x S8
R
B
S8
R
S8
S8
K
B
K

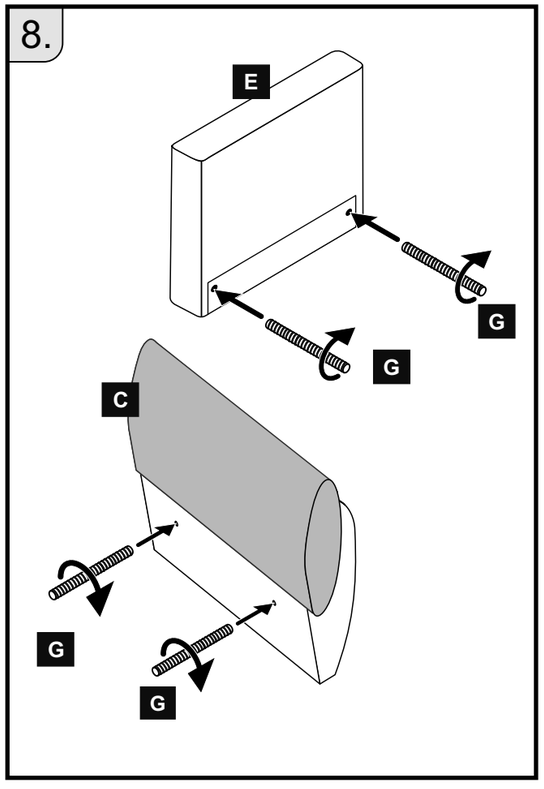
8.
E
G
G
C
G
G

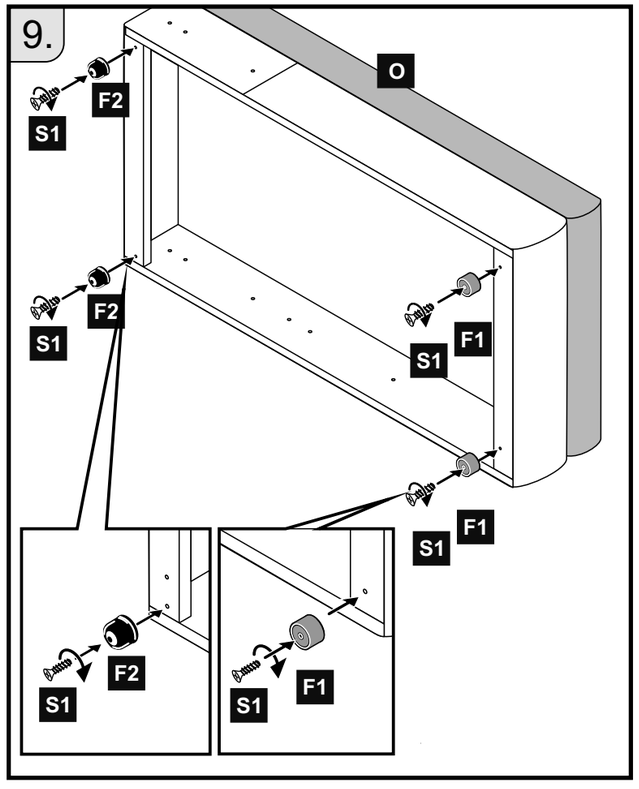
9.
O
F2
S1
F2
S1
F1
S1
F1
S1
F2
S1
F1
S1

10.

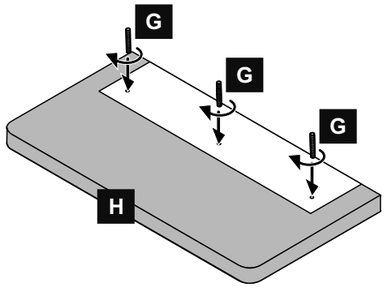

11.

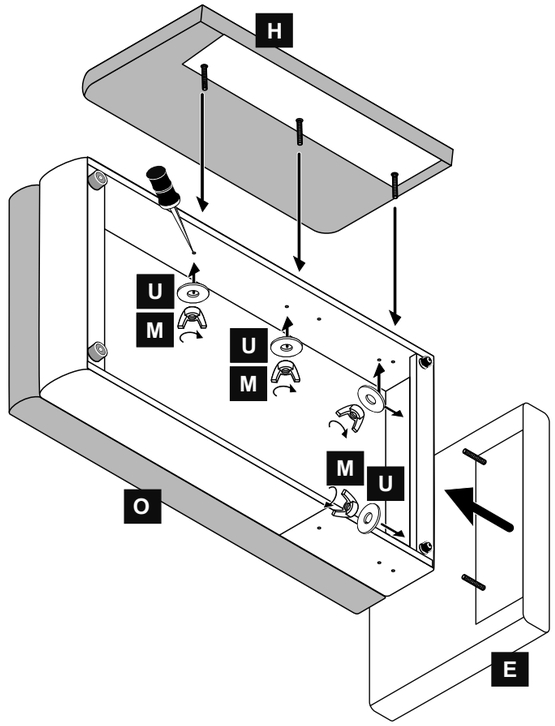

12.

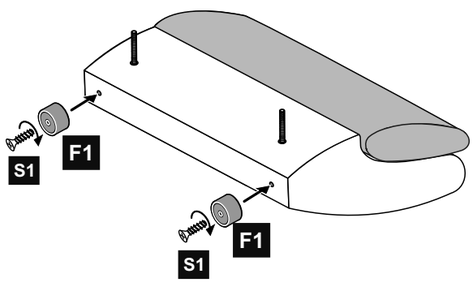

13.

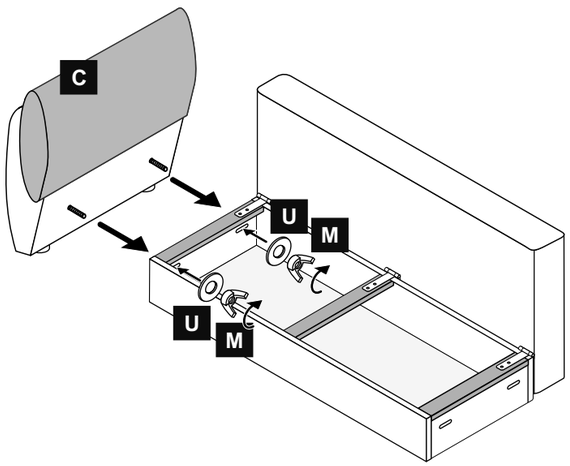

14.

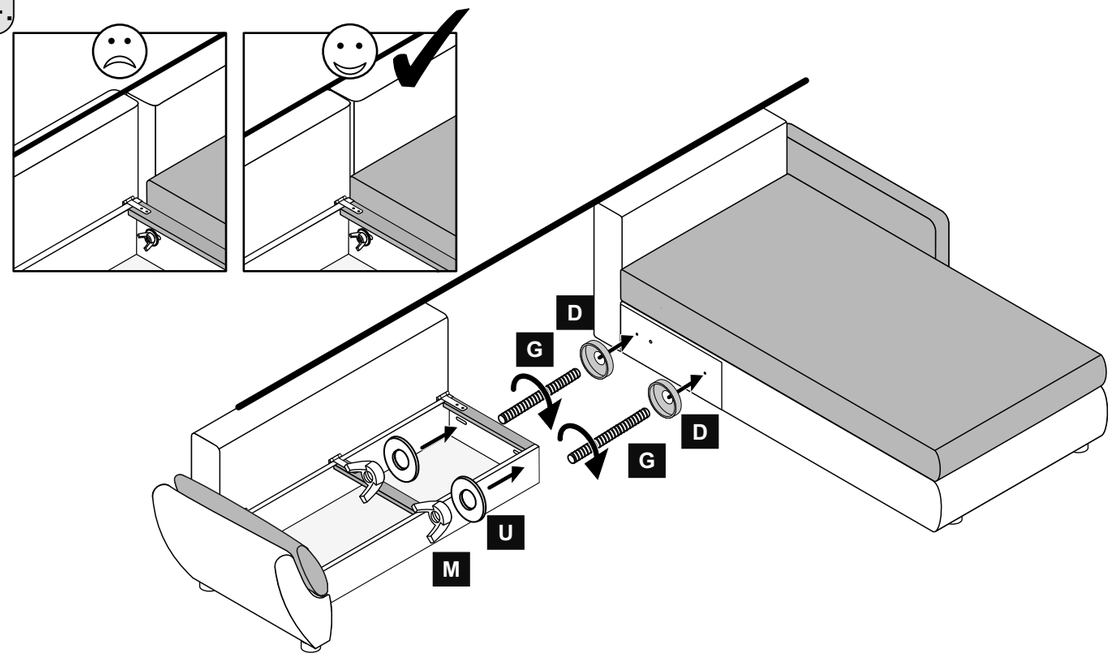

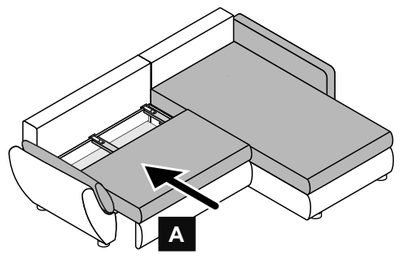

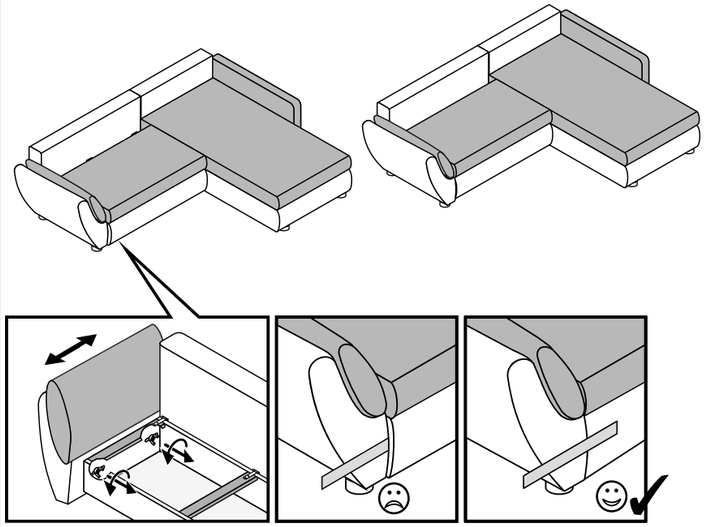

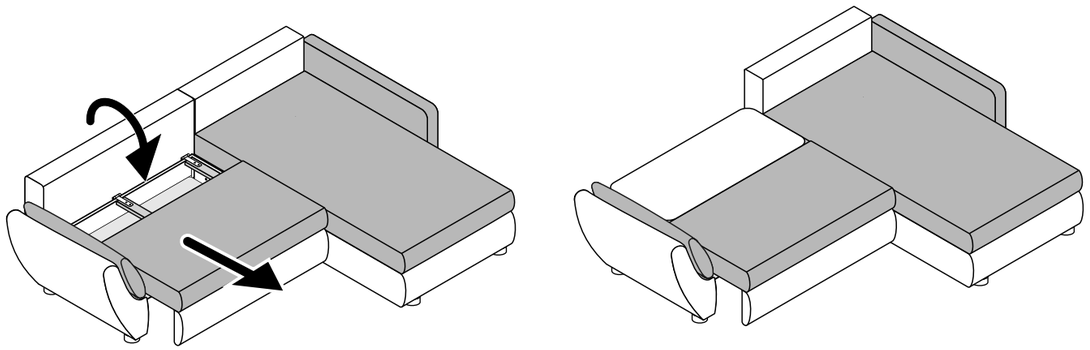

10.

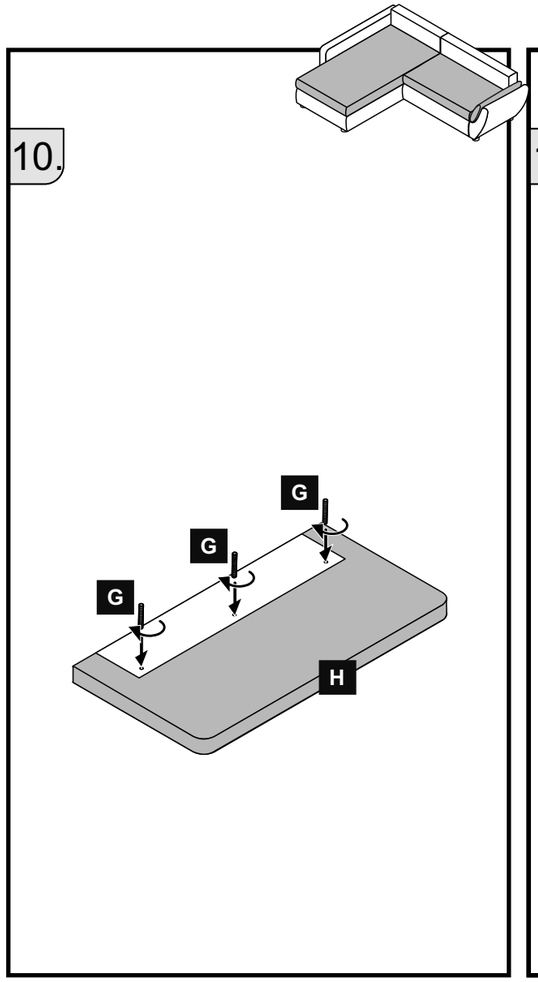

11.

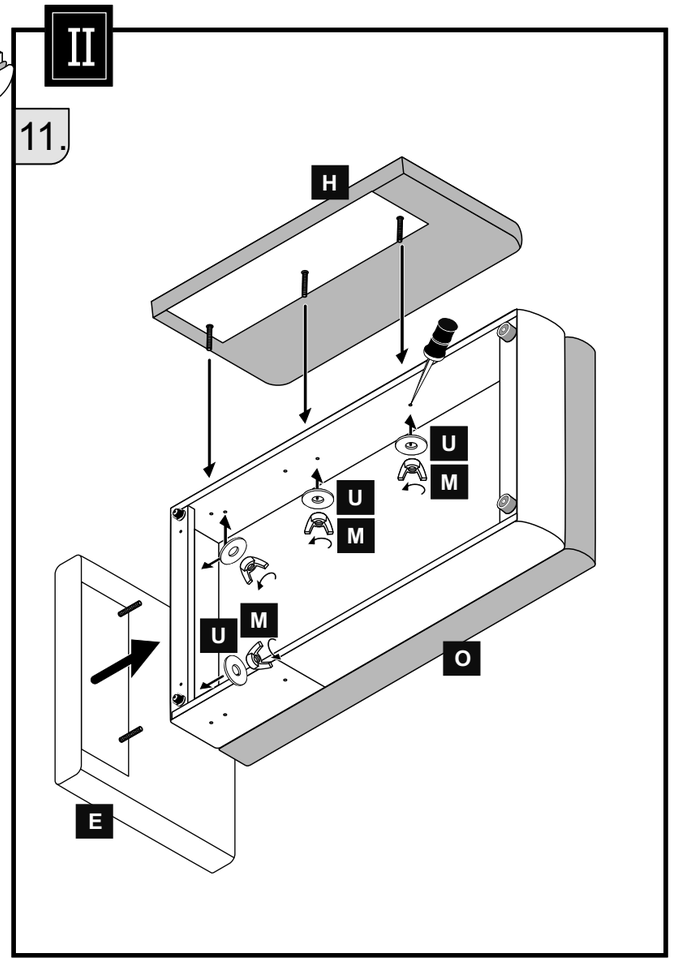

12.

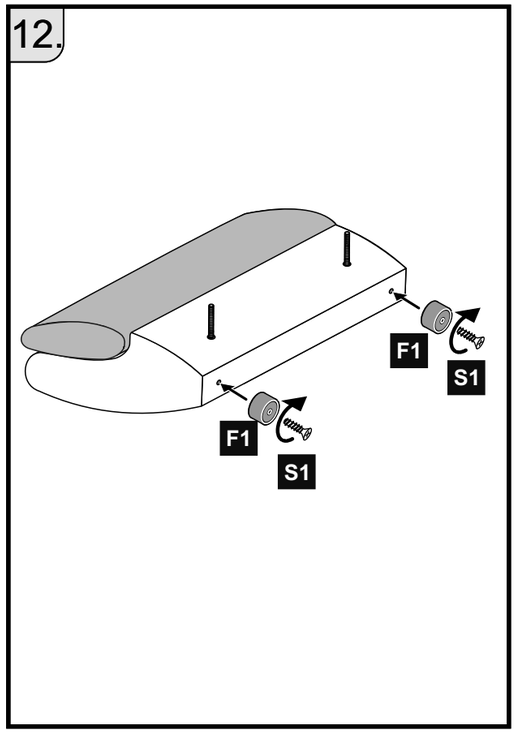

13.

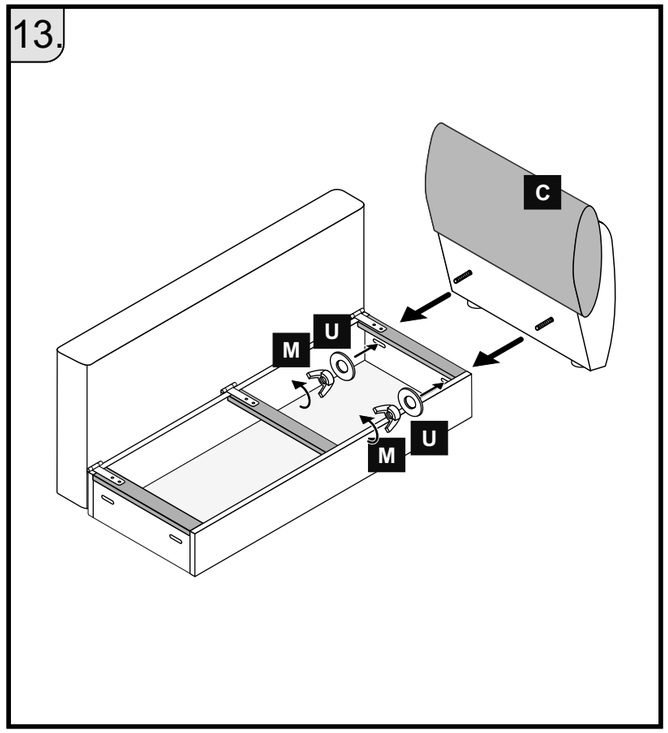
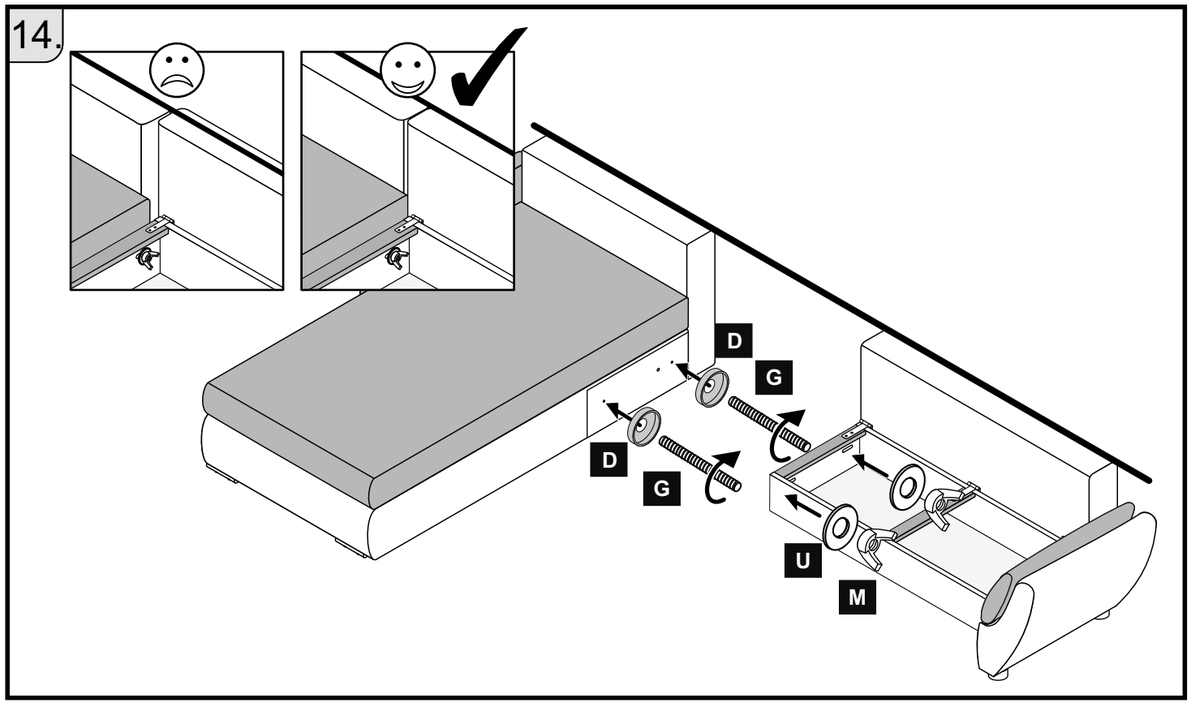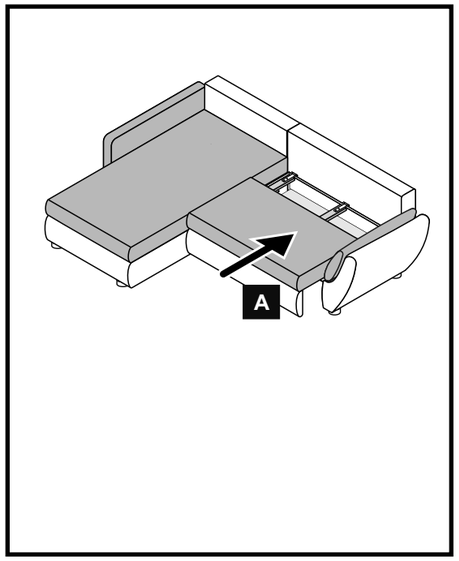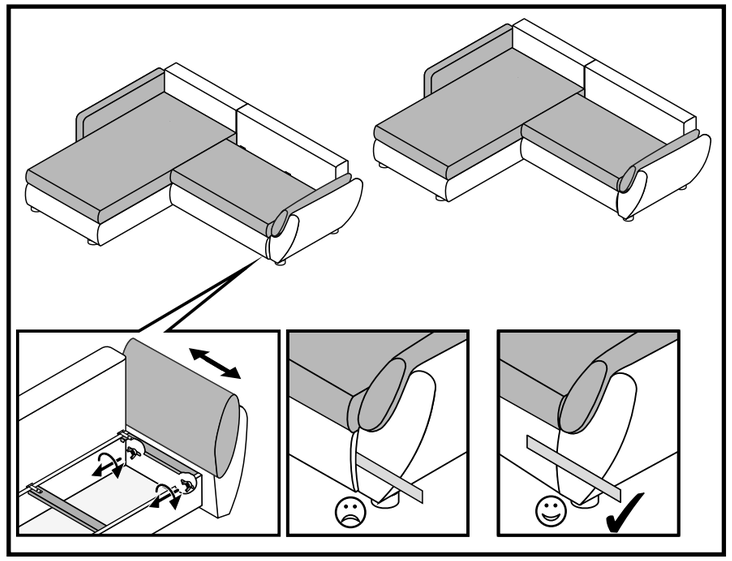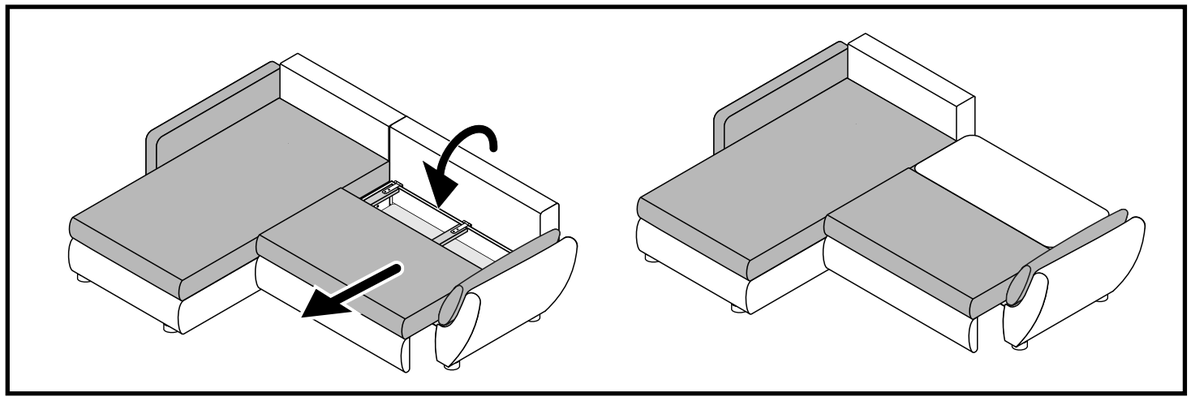
14.